Suttner
The choice of perfection.

Ersatzteilzeichnung

Hochdruck-Spritzpistole ST - 2600

Artikel-Nr. 20 2600 550

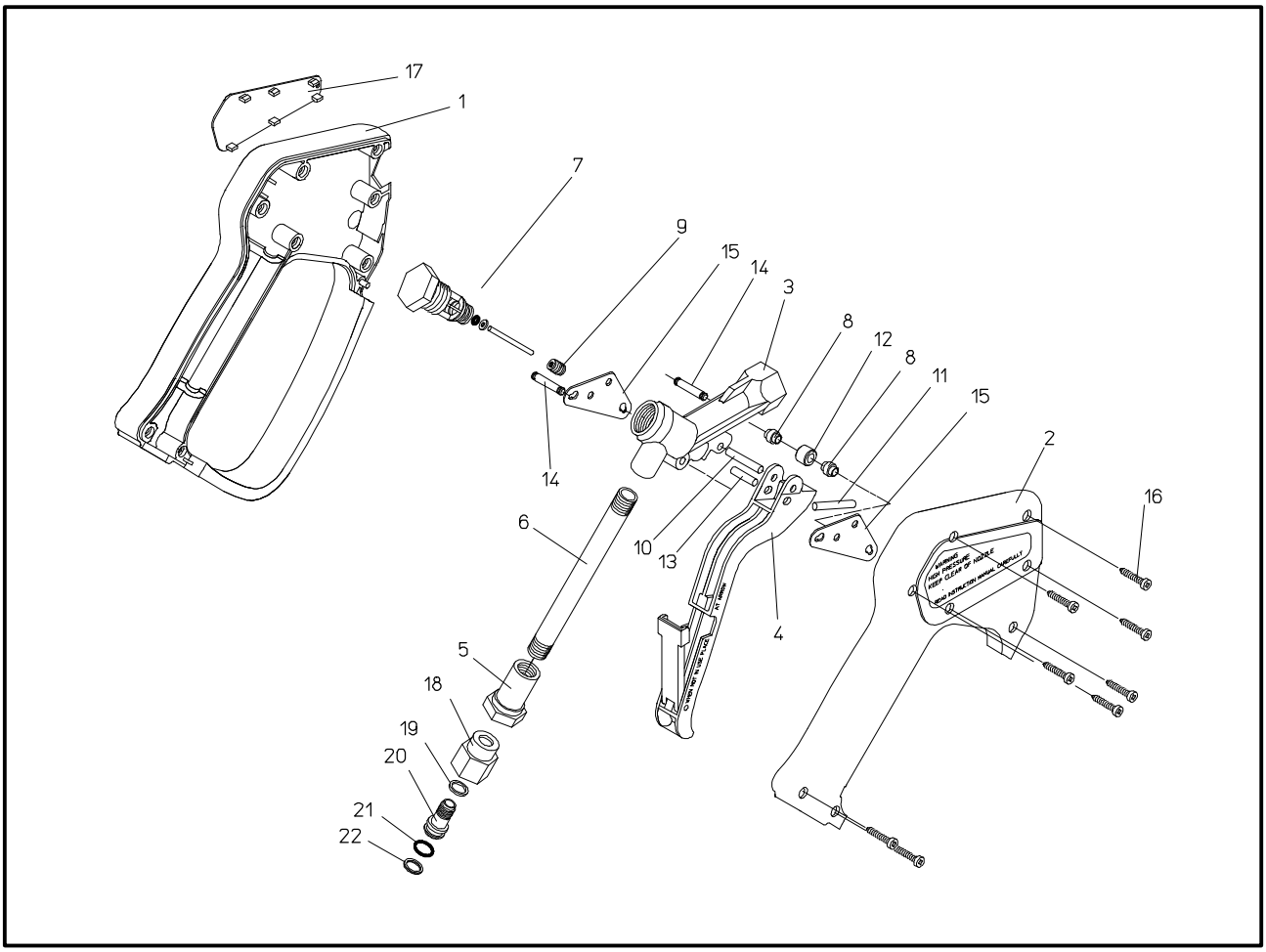

Pos.	Artikel-Nr.	Benennung
1	02 0008 615	Halbschale mit Bügel
2	02 0008 620	Halbschale
3	01 0007 342	Gehäuse 1/4" G
4	20 2600 410	Hebelkom pl.
5	01 0001 400	Anschlussstück
6	07 0000 270	Eingangsrohr
7	20 2300 490	Ventilkom pl.
8	02 0008 622	Gleitbuchse
9	20 2300 420	Dichtungshalterkom pl.
10	04 0007 080	Hebelachse
11	04 0007 045	Schiebestift
12	04 0007 057	Druckrolle

Pos.	Artikel-Nr.	Benennung
13	04 0007 050	Druckstift
14	04 0007 060	Stift
15	04 0007 058	Halteblech
16	04 0000 050	Schraube 3,5x16
17	02 0008 619	Schild rot
18	04 0001 880	Eingangsmutter 3/8" G
19	05 0000 270	Stützring ? 10
20	04 0000 520	Verbindungsstück
21	05 0000 300	O-Ring ? 11
22	05 0000 280	Stützring ? 11