Suttner
The choice of perfection.

Ersatzteilzeichnung

Hochdruck-Spritzpistole ST - 860

Artikel-Nr. 20 0860 500

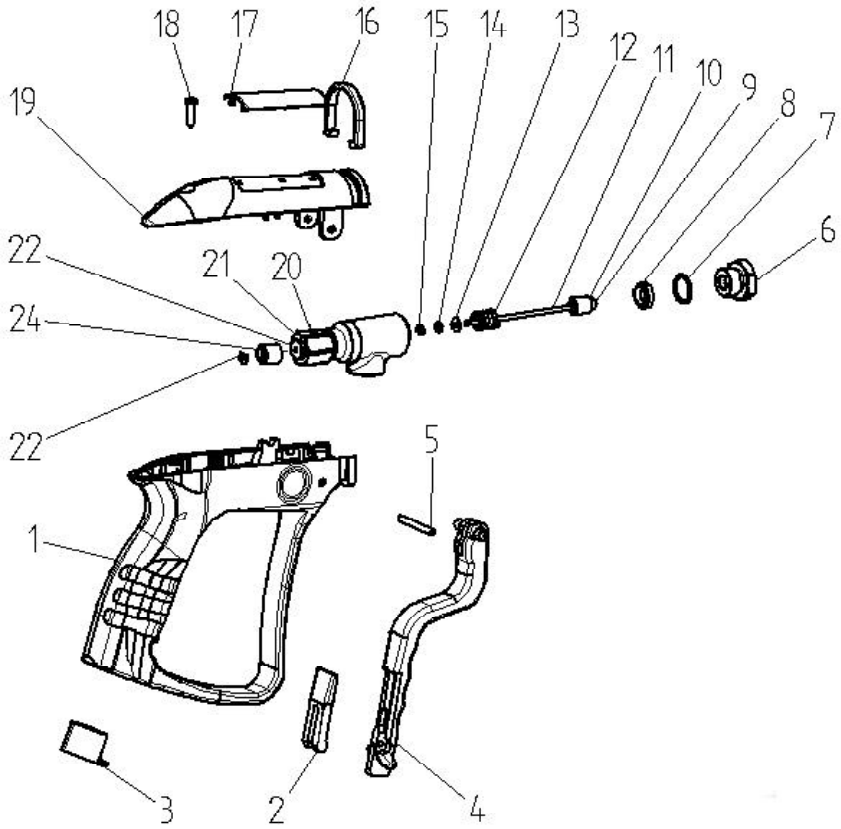

Pos.	Artikel-Nr.	Benennung
1	02 0002 3440	Kunststoffgehäuse
2	02 0002 370	Stopfen
3	02 0001 812	Raster
4	02 0002 380	Hebel
5	01 0000 900	Stift
6	10 0000 180	Ausgangsmutter G1/2“ IG
7	05 0000 040	O-Ring
8	02 0000 305	Dichtsitz
9	04 0000 330	Kugel D8
10	01 0000 105	Kugelhalter
11	04 0001 820	Kolbenstange
12	06 0000 560	Druckfeder

Pos.	Artikel-Nr.	Benennung
13	01 0000 761	Scheibe
14	05 0000 260	O-Ring
15	05 0000 640	Stützring
16	02 0002 390	Klipp, rot
17	02 0002 360	Schild, rot
18	04 0000 051	Schraube DIN7981 -3,5x16
19	02 0002 350	Deckel
20	01 0003 800	Kerbstift DIN1473 – 4x6
21	01 0000860	Gehäuse
22	01 0000 870	Aufnahmehülse
23	06 0000 195	Sprengring
24	02 0001 790	Druckstück